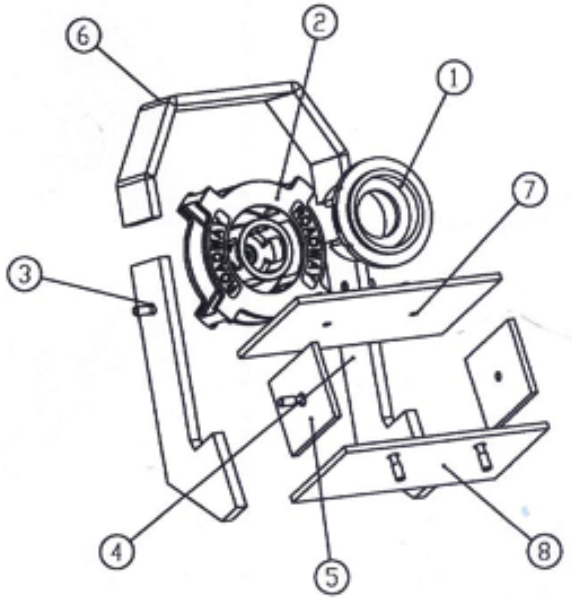

РАСХОДНЫЕ ЗАПАСНЫЕ ЧАСТИ

STRONG CONCRETER SBM-250
образца 2010 года

№	Наименование	Код	Кол-во в комплекте	Рекомендуемый цикл замены, м²
1	Втулка подачи дроби	110111	1	4000-6000
2	Лопастное колесо	110112	1	4000-6000
3	Левая защитная плита	110113	1	5000-7000
4	Правая защитная плита	110114	1	5000-7000
5	Боковые защитные плиты	110115	2	5000-7000
6	Защитная плита верхняя	110116	1	5000-7000
7	Плита линейная верхняя	110201	1	7000-9000
8	Плита линейная нижняя	110202	1	7000-9000
9	Боковая щетка	110117	2	4000-6000
10	Передняя щетка	110203	1	4000-6000

Профессионалы выбирают
STRONG CONCRETER

ООО «СТРОНГ КОНСТРАКШН ЭКВИПМЕНТ»

Вы можете найти ближайшего к Вам представителя в разделе «дилеры» на официальном сайте www.strong-equip.ru либо свяжитесь с нами по телефону +7 (495) 580-51-65.